TARGA PS6000

Wintergartenmarkise mit Elektroantrieb powerFlex

PS6000

	1	2	3	4	6	7	8	9

	min. 85 cm *max. 600/700 cm		min. 150 cm **max. 600/700 cm

* mit zwei Führungen (max. 36m²)
** mit drei Führungen (max. 49m²)

Beschreibung

Wintergartenmarkise mit Motorantrieb. Bespannung mit Markisentuch. Ein- und Ausfahren der Markise mit Wechselstrom-Rohrmotor 230V/50Hz powerFlex mit Friktionsbremse und elektronischer Endlagen-Abschaltung, Thermoschutz. Schutzart IP54 (Spritzwasser), mit 150cm langem, 4-poligem Anschlusskabel als Anspeisung. Kasten: ALU-Strangpressprofil, einteilig in runder Ausbildung, als Konstruktionstragelement mit Profilnute zur Aufnahme des Führungshalters. Seitendeckel aus ALU-Gusslegierung als Kastenabschluss zur Aufnahme der Tuchwellenlagerung bzw. der Motorlagerung. Tuchwelle aus verzinktem Stahl mit Nut zur Aufnahme des Markisentuches. Ausfallprofil aus stranggepresstem ALU-Kammerprofil mit Aufnahmenuten für die Bespannung und den Läufer des Zug- und Gegenzugmechanismus. Mit eingefahrenem Ausfallprofil ist der Kasten geschlossen. Führungsschienen aus ALU-Strangpressprofilen, mit Gleitnuten für den Kunststoffgleiter, Hohlkammer für den integrierten Gasdruckfedermechanismus und INOX-Seilzugsystem für den Tuchtransport, sowie Profilnute für die Befestigungshalter. Die Anlage mit einem maximalen seitlichen Überhang von 100cm (je links und rechts) kann passend an die Feldaufteilung der Unterkonstruktion aufgeteilt werden. Führungsschienenbefestigungshalter aus Alu-Gusslegierung. Alle sichtbaren Schrauben in INOX-Ausführung.

Anlagen mit einer Ausladung über 300cm sind mit einem, bei einer Ausladung über 500cm mit zwei Leitrohren inkl. Leitrohrhalter-Garnituren zur Tuchabstützung ausgestattet. Leitrohr aus rundem ALU-Strangpressprofil, Leitrohrhalter aus ALU-Gusslegierung.

Option
Motor: powerFlex-Funk oder BuBu (BUS)

Option
mit 3 Führungen bis 700cm Totalbreite / 700cm Ausladung (max. 49m²)

LIEFERART
Markise komplett im Schutzkasten eingebaut, mit aufgezogenem Tuch. Führungsschienen separat.

Storen-Zweifel-Stores

STOBAG
Schweizer Qualität - Swiss Quality

TARGA PS6000

Wintergartenmarkise mit Elektroantrieb powerFlex

PS6000 | Wintergartenmontage

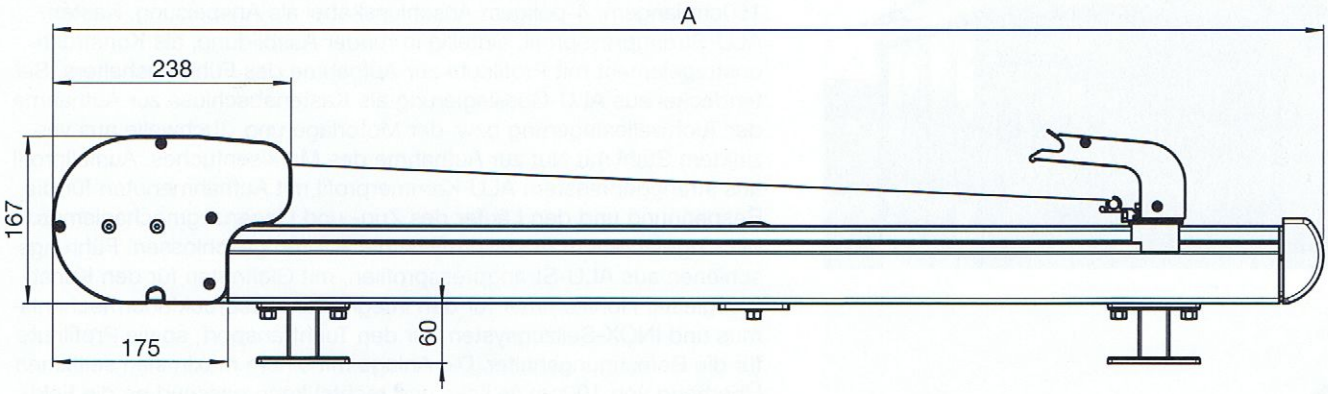

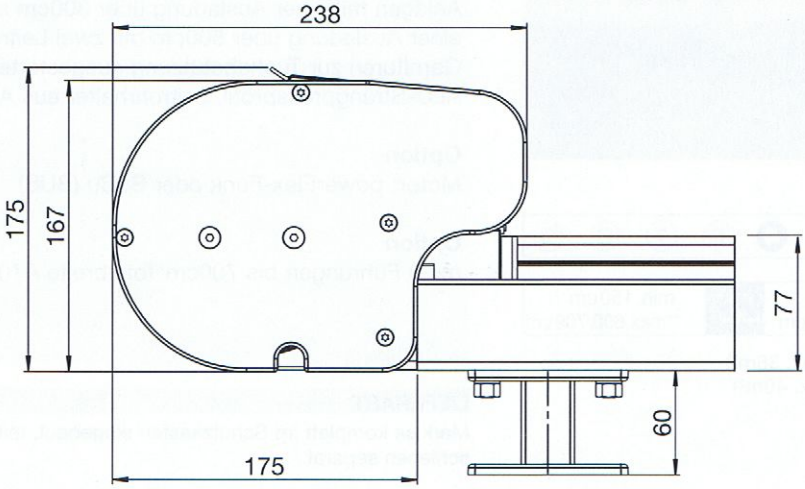

A = Ausladung

STOBAG
Schweizer Qualität - Swiss Quality

Storen-Zweifel-Stores

TARGA PS6000

Wintergartenmarkise mit Elektroantrieb powerFlex

PS6000 | Montageplan

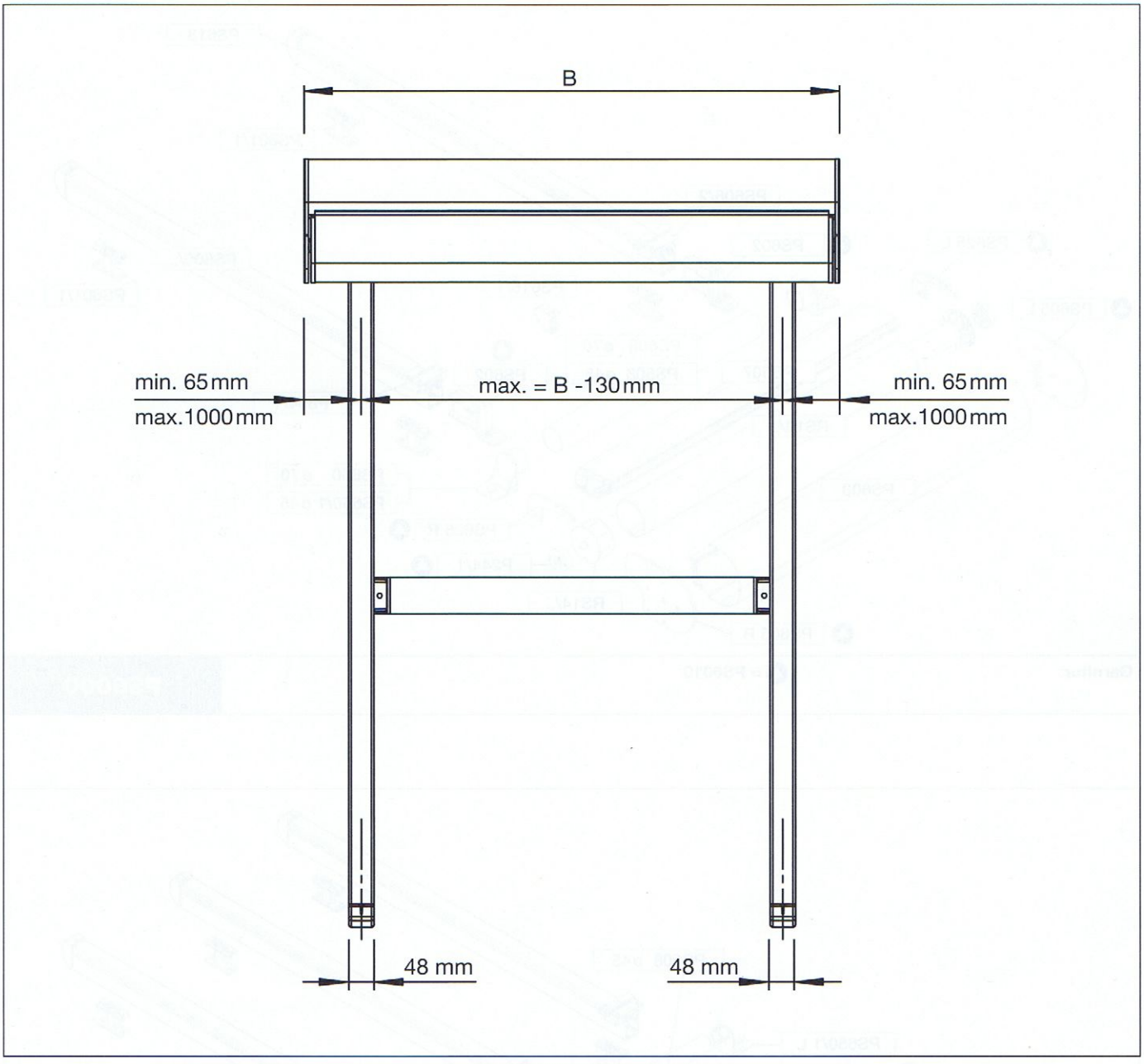

B = Totalbreite

Storen-Zweifel-Stores

STOBAG
Schweizer Qualität - Swiss Quality

TARGA PS6000

Wintergartenmarkise mit Elektroantrieb powerFlex

PS6000 | **Explosionszeichnung**

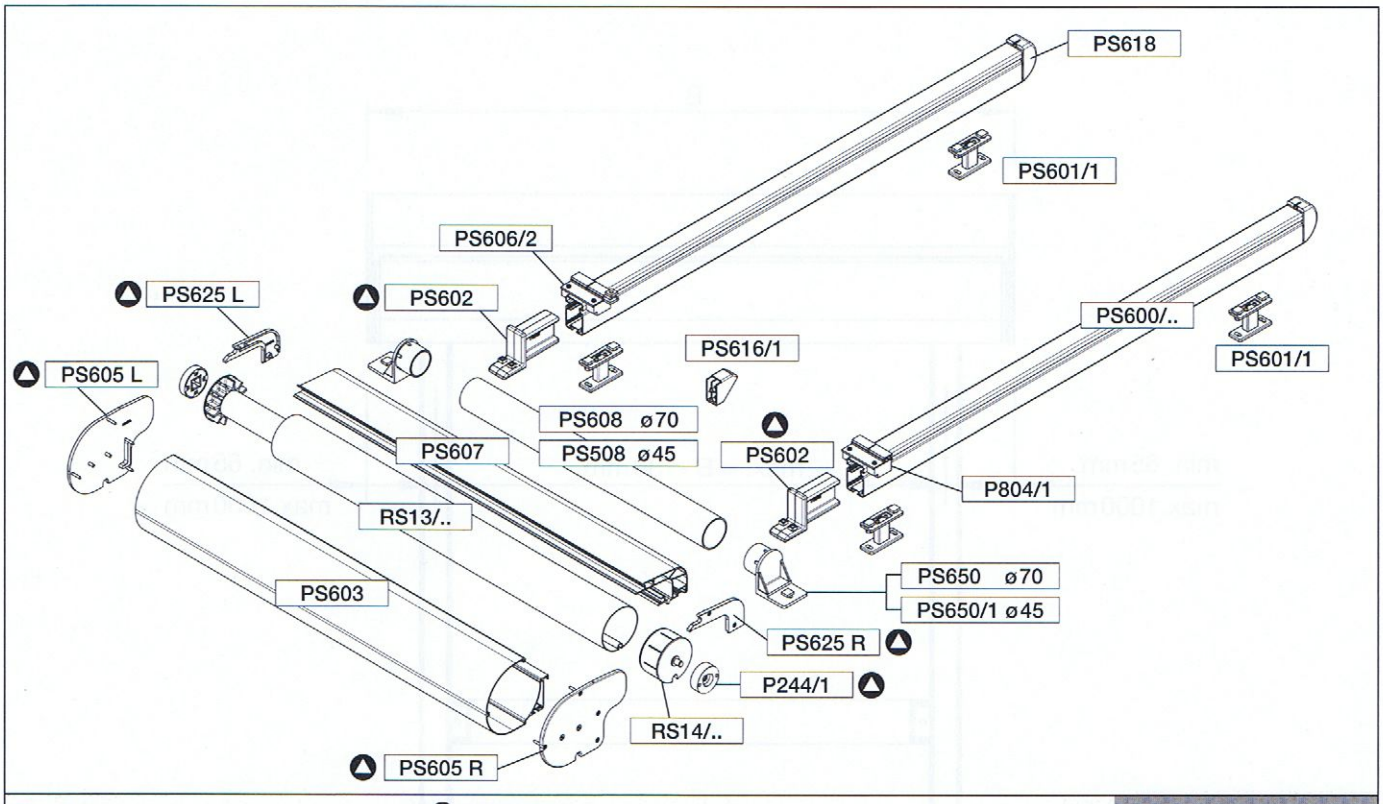

Garnitur: ▲ = PS6010

PS6000

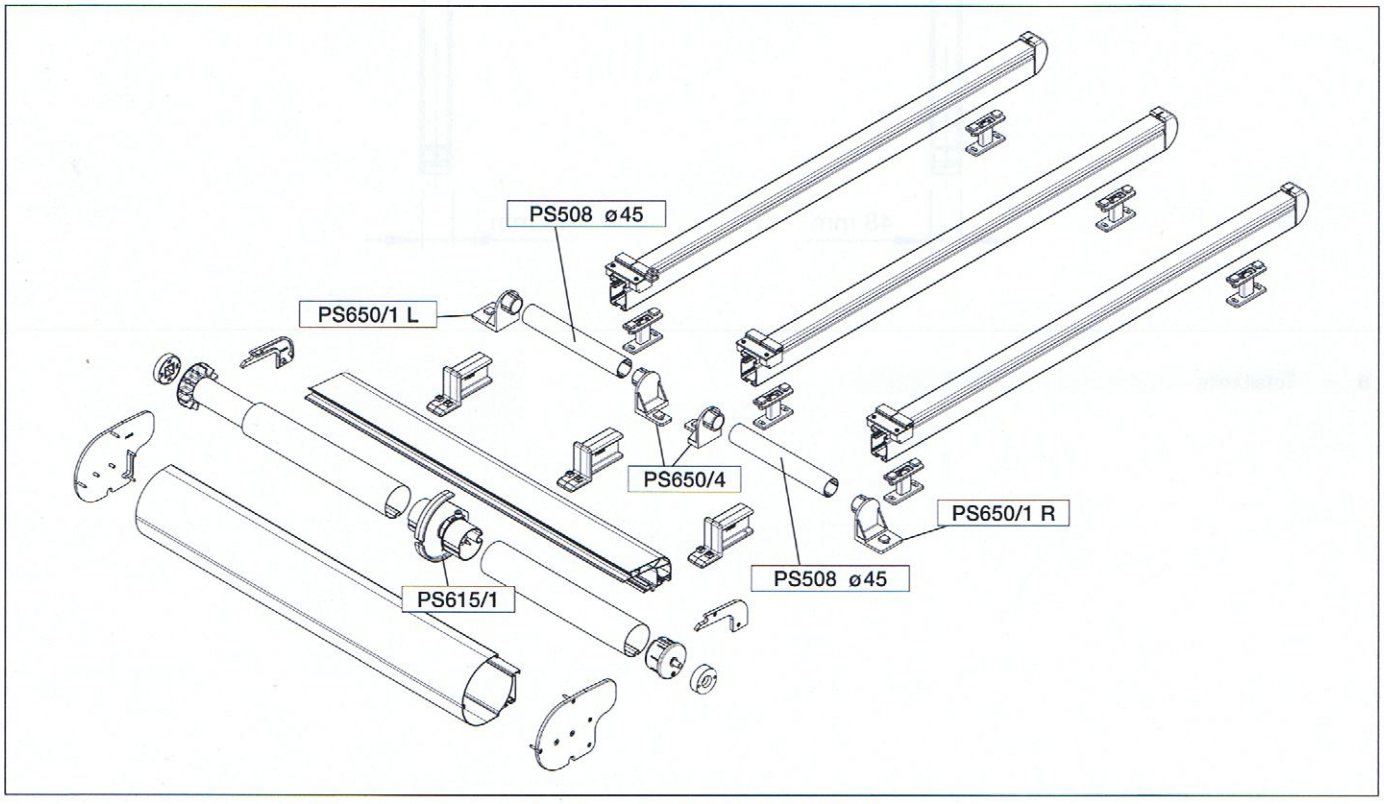

Storen-Zweifel-Stores

STOBAG
Schweizer Qualität - Swiss Quality

TARGA PS6000

Wintergartenmarkise mit Elektroantrieb powerFlex

PS601/1

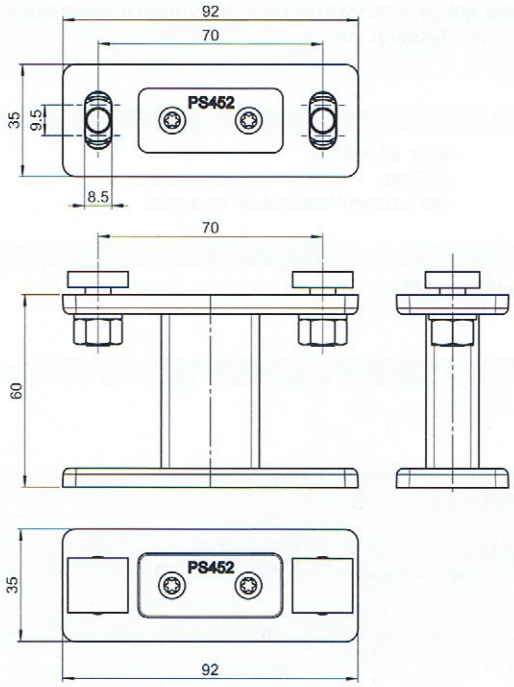

Befestigungshalter (Einfach-Platte)

Befestigungshalter auf Grundkonstruktion aufschraubbar.
Höhe 60mm

TECHNISCHE DATEN

Halterplatten:	92 x 35 x 6mm
Standardhöhe:	60mm
Schrauben:	M8 x18mm Nutenstein komplett

MATERIALIEN

Alu-Gusslegierung und Strangpressprofil
Schrauben: Inox

VERPACKUNGSEINHEIT

Stück

Artikel-Nr.		
Stobag-Nr.		**PS601/1**
Farb-Gruppe	❷	12927
	❸	12925
	❹	12926

PS648/2

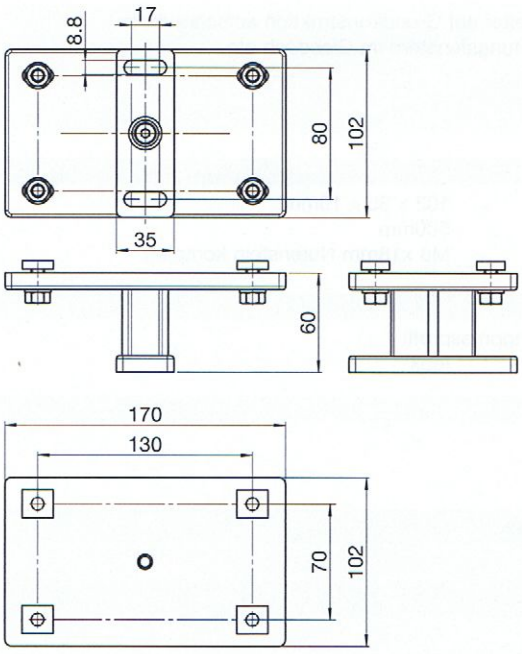

Befestigungshalter (Doppel-Platte)

Doppel-Befestigungshalter auf Grundkonstruktion aufschraubbar.
Höhe 60mm für 2 Führungen

TECHNISCHE DATEN

Halterplatten:	102 x 35 x 10mm / 102 x 170 x 10mm
Standardhöhe:	60mm
Schrauben:	M8 x18mm Nutenstein komplett

MATERIALIEN

Alu-Gusslegierung und Strangpressprofil
Schrauben: Inox

VERPACKUNGSEINHEIT

Stück

Artikel-Nr.		
Stobag-Nr.		**PS648/2**
Farb-Gruppe	❷	14093
	❸	14091
	❹	14092

Storen-Zweifel-Stores

STOBAG
Schweizer Qualität - Swiss Quality

TARGA PS6000

Wintergartenmarkise mit Elektroantrieb powerFlex

PS601/1

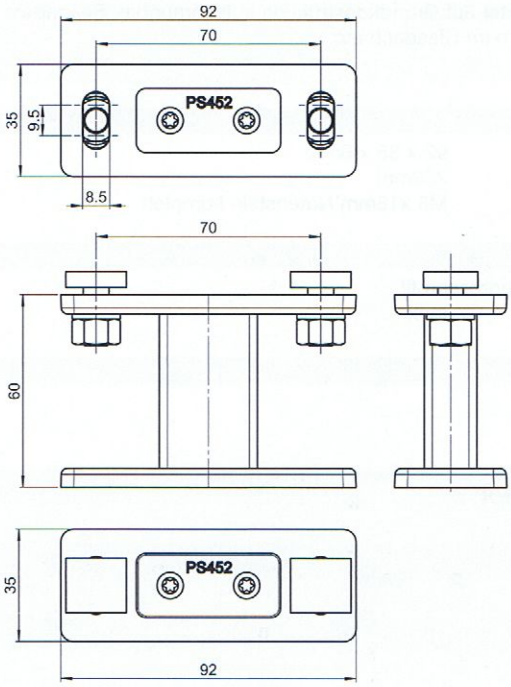

Befestigungshalter (Einfach-Platte)

Befestigungshalter auf Grundkonstruktion aufschraubbar.
Höhe 60mm

TECHNISCHE DATEN

Halterplatten:	92 x 35 x 6mm
Standardhöhe:	60mm
Schrauben:	M8 x18mm Nutenstein komplett

MATERIALIEN

Alu-Gusslegierung und Strangpressprofil
Schrauben: Inox

VERPACKUNGSEINHEIT

Stück

Artikel-Nr.

Stobag-Nr.		**PS601/1**
Farb-Gruppe	❷	12927
	❸	12925
	❹	12926

PS648/2

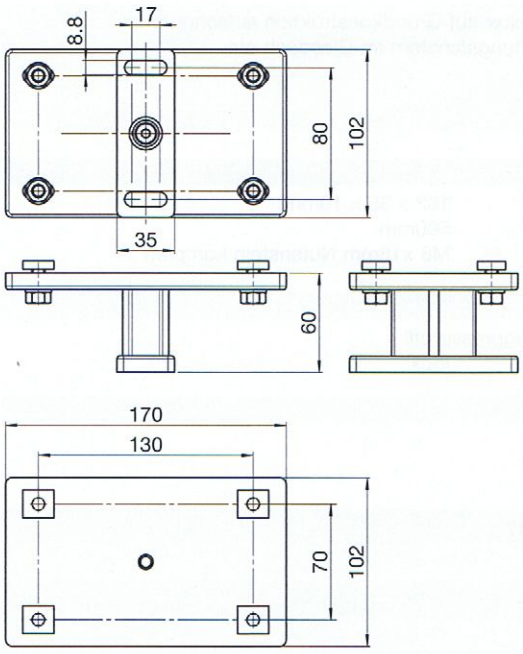

Befestigungshalter (Doppel-Platte)

Doppel-Befestigungshalter auf Grundkonstruktion aufschraubbar.
Höhe 60mm für 2 Führungen

TECHNISCHE DATEN

Halterplatten:	102 x 35 x 10mm / 102 x 170 x 10mm
Standardhöhe:	60mm
Schrauben:	M8 x18mm Nutenstein komplett

MATERIALIEN

Alu-Gusslegierung und Strangpressprofil
Schrauben: Inox

VERPACKUNGSEINHEIT

Stück

Artikel-Nr.

Stobag-Nr.		**PS648/2**
Farb-Gruppe	❷	14093
	❸	14091
	❹	14092

SToren-Zweifel-Stores

STOBAG
Schweizer Qualität - Swiss Quality

TARGA PS6000

Wintergartenmarkise mit Elektroantrieb powerFlex

PS452/3

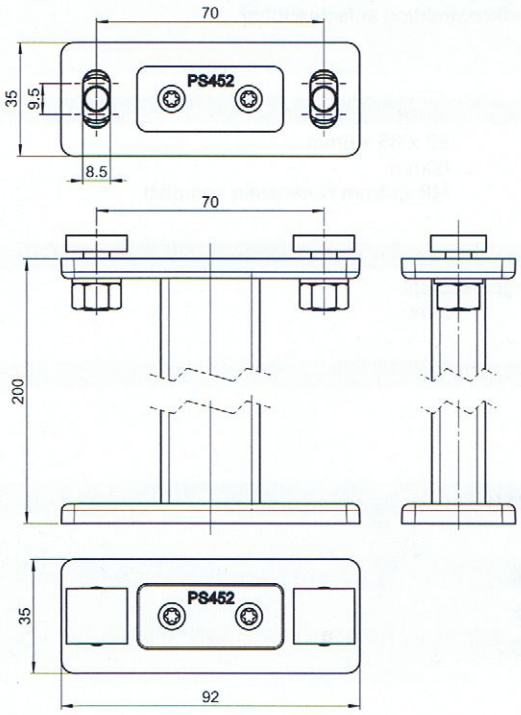

Befestigungshalter, hoch (Einfach-Platte)

Verlängerter Befestigungshalter auf Grundkonstruktion aufschraubbar. Besonders geeignet bei Lüftungsfenstern im Glasdach etc.
Höhe 200mm

TECHNISCHE DATEN

Halterplatten:	92 x 35 x 6mm
Standardhöhe:	200mm
Schrauben:	M8 x18mm Nutenstein komplett

MATERIALIEN

Alu-Gusslegierung und Strangpressprofil
Schrauben: Inox

VERPACKUNGSEINHEIT

Stück

Artikel-Nr.		
Stobag-Nr.		**PS452/3**
Farb-Gruppe	❷	11524
	❸	11521
	❹	11523

PS547

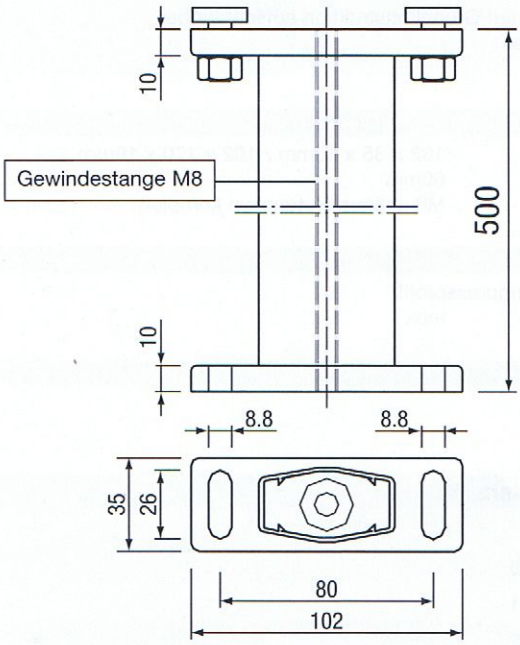

Befestigungshalter, Spezial hoch (Einfach-Platte)

Verlängerter Befestigungshalter auf Grundkonstruktion aufschraubbar.
Besonders geeignet bei Lüftungsfenstern im Glasdach etc.
Höhe 500mm.

TECHNISCHE DATEN

Halterplatten:	102 x 35 x 10mm
Standardhöhe:	500mm
Schrauben:	M8 x18mm Nutenstein komplett

MATERIALIEN

Alu-Gusslegierung und Strangpressprofil
Schrauben: Inox

VERPACKUNGSEINHEIT

Stück

Artikel-Nr.		
Stobag-Nr.		**PS547**
Farb-Gruppe	❷	9285
	❸	9280
	❹	11982

STOBAG
Schweizer Qualität - Swiss Quality

Storen-Zweifel-Stores

TARGA PS6000

Wintergartenmarkise mit Elektroantrieb powerFlex

PS648

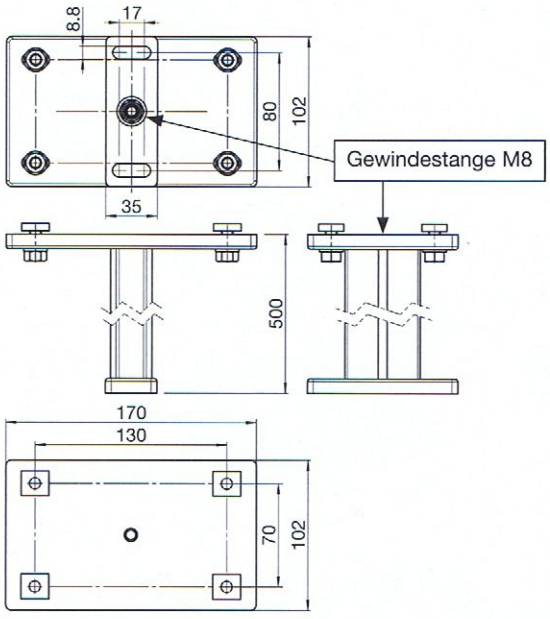

Befestigungshalter, hoch (Doppel-Platte)

Verlängerter Befestigungshalter auf Grundkonstruktion aufschraubbar.
Besonders geeignet bei Lüftungsfenstern im Glasdach etc.
Höhe 500mm für 2 Führungsschienen.

TECHNISCHE DATEN

Halterplatten:	102 x 35 x 10mm / 102 x 170 x 10mm
Standardhöhe:	500mm
Schrauben:	M8 x18mm Nutenstein komplett

MATERIALIEN

Alu-Gusslegierung und Strangpressprofil

Schrauben:	Inox

VERPACKUNGSEINHEIT

Stück

Artikel-Nr.		
Stobag-Nr.		**PS648**
Farb-Gruppe	❷	14293
	❸	14291
	❹	14292

PS681/2

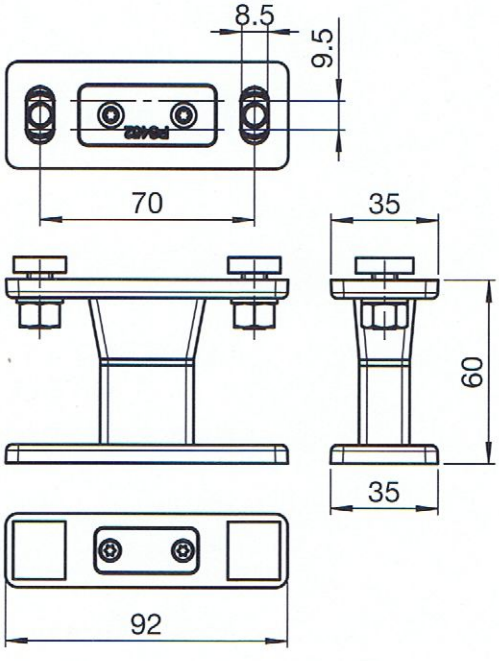

Befestigungshalter (Einfach-Platte)

Befestigungshalter mit Geräuschdämpfung auf Grundkonstruktion aufschraubbar. Der spezielle Dämpfer sorgt für die Vibrationsverminderung.
Höhe 60mm.

TECHNISCHE DATEN

Halterplatten:	92 x 35 x 6mm
Standardhöhe:	60mm
Schrauben:	M8 x18mm Nutenstein komplett

MATERIALIEN

Alu-Gusslegierung und Strangpressprofil

Dämpfer:	Kunststoff
Schrauben:	Inox

VERPACKUNGSEINHEIT

Stück

Artikel-Nr.		
Stobag-Nr.		**PS681/2**
Farb-Gruppe	❷	14259
	❸	14257
	❹	14258

Storen-Zweifel-Stores