ARCADA PS3000

Wintergartenmarkise mit Elektroantrieb powerFlex

PS3000

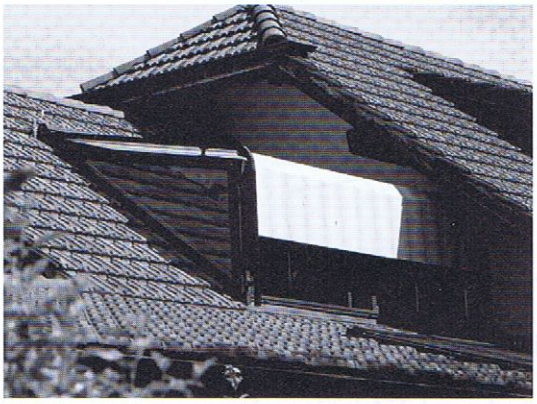

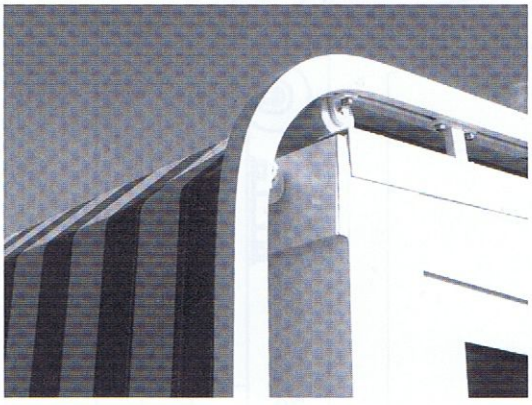

Beschreibung

Wintergartenmarkise als Schräg-Senkrechtanlage mit Motorantrieb, Bespannung mit Markisentuch. Ein- und Ausfahren der Markise mit Wechselstrom-Rohrmotor 230V/50Hz powerFlex mit Friktionsbremse und elektronischer Endlagen-Abschaltung, Thermoschutz. Schutzart IP54 (Spritzwasser), mit 150cm 4-poligem Anschlusskabel als Anspeisung. Kasten: ALU-Strangpressprofil, einteilig in runder Ausführung, als Konstruktionstragelement. Seitendeckel aus ALU-Gusslegierung als Kastenabschluss mit Zapfensteckverbindung zur Führungsschiene und zur Aufnahme der Tuchwellenlagerung bzw. der Motorlagerung. Ausfallprofil als stranggepresstes ALU-Kammerprofil mit Aufnahmenuten für die Bespannung und seitlichem Rollenmechanismus zur Führung des Zug- und Gegenzugmechanismus inkl. integriertem Gasdruckfedermechanismus und INOX-Seilzugsystem für den Tuchtransport. Mit eingefahrenem Ausfallprofil ist der Kasten geschlossen. Schräg/Senkrecht-Führungsschienen aus ALU-Strangpressprofilen mit der Möglichkeit einen 90° Bogen anzubringen, mit Gleitnuten für die Führungsrollen des Ausfallprofils sowie Profilnute für das Anbringen der Befestigungshalter und der Leitrohre. Leitrohrzapfen aus Kunststoff mit Messinggleitlager. Leitrohr aus rundem ALU-Strangpressprofil. Befestigungshalter aus Alu-Gusslegierung für Einzelanlagen sowie zwei nebeneinander liegende Anlagen. Alle sichtbaren Schrauben in INOX-Ausführung.

Option:
Anlagen mit einer Ausladung über 250cm im Horizontalbereich sind mit einem Leitrohr inkl. Leitrohrhalter-Garnitur zur Tuchabstützung ausgestattet. Querstrebe aus rundem ALU-Strangpressprofil, Führungsschienen-Befestigungshalter aus ALU-Gusslegierung.

Option:
Motor: powerFlex-Funk oder BuBu (BUS)

LIEFERART

Markisen komplett zusammengebaut. Mit aufgezogenem Tuch. Führungsschienen und Leitrohre separat.

	1	2	3	4	6	7	8	9

	min. 85-200 cm max. 500 cm		min. 150 cm max. 500 cm

Storen-Zweifel-Stores

ARCADA PS3000

Wintergartenmarkise mit Elektroantrieb powerFlex

PS3000 | **Wintergartenmontage**

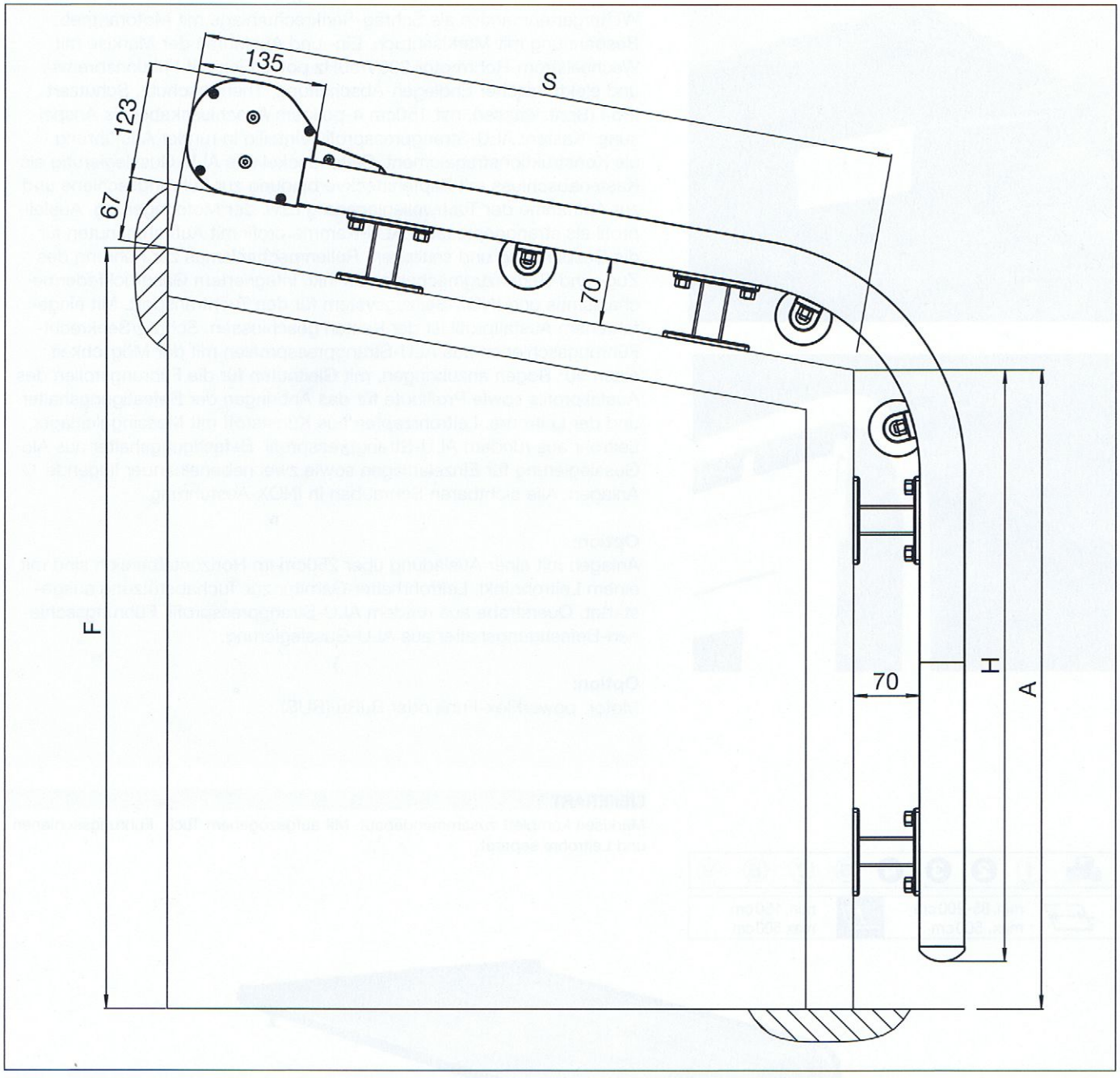

S	Ausladung schräg
F	Höhe hinten
A	Höhe vorne
H	Höhe Führungsschiene

Storen-Zweifel-Stores

STOBAG
Schweizer Qualität - Swiss Quality

ARCADA PS3000

Wintergartenmarkise mit Elektroantrieb powerFlex

PS3000 | **Montageplan**

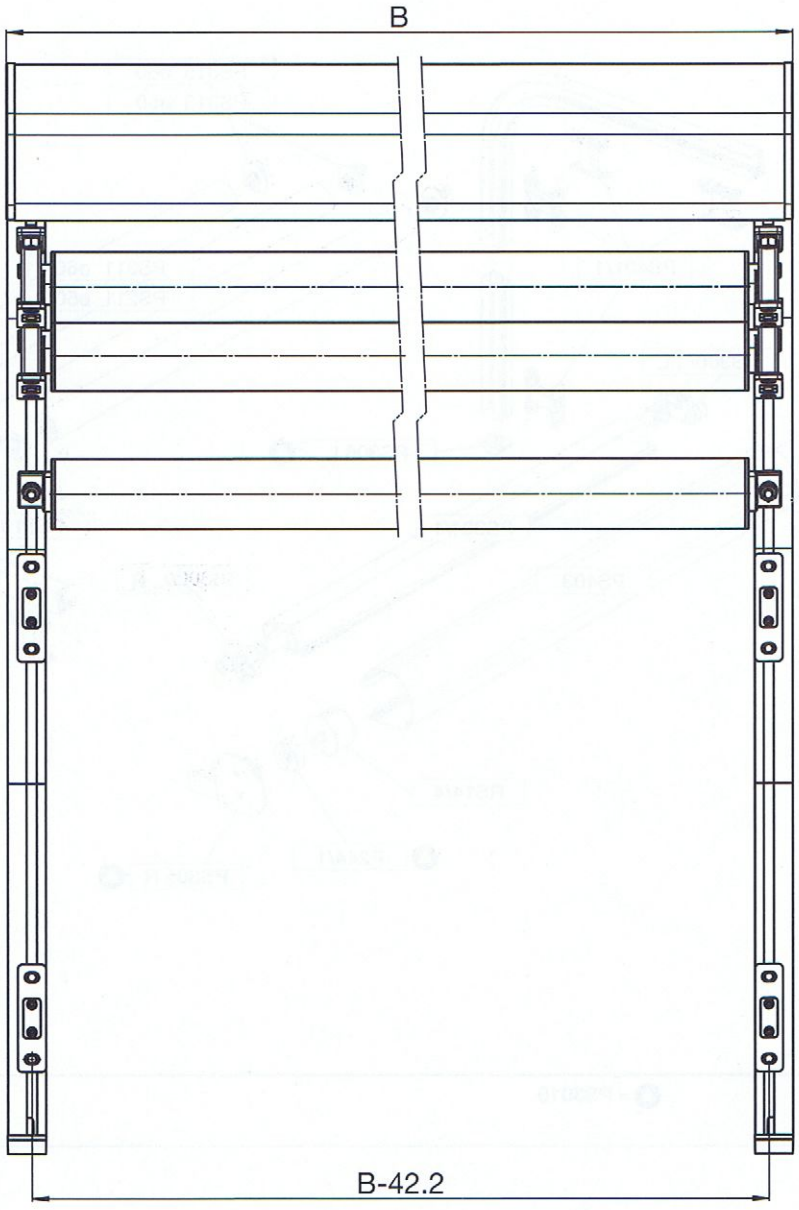

B = Totalbreite

Storen-Zweifel-Stores

STOBAG
Schweizer Qualität - Swiss Quality

ARCADA PS3000

Wintergartenmarkise mit Elektroantrieb powerFlex

PS3000 | **Explosionszeichnung**

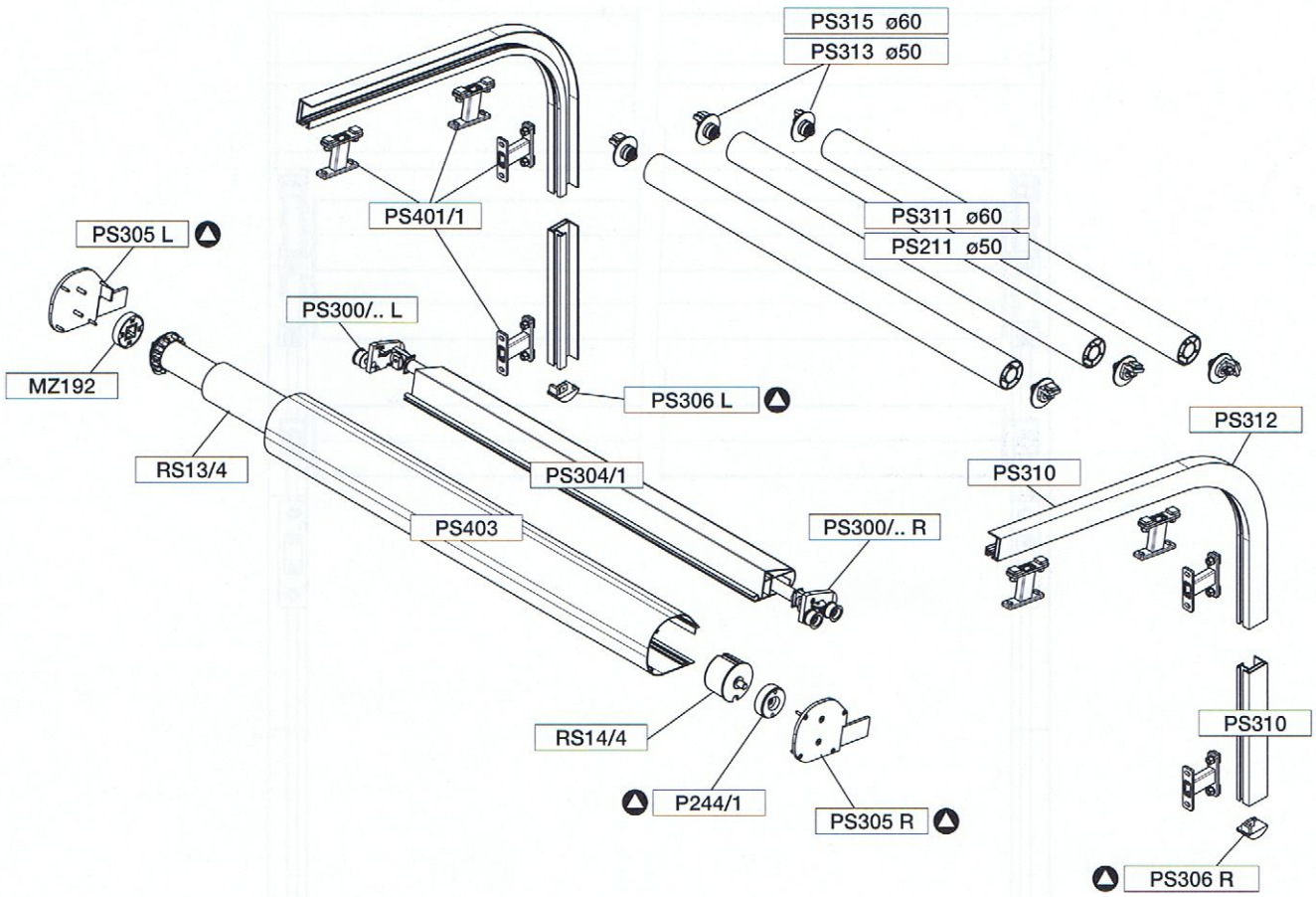

Garnitur: ▲ = PS3010

PS3000

Storen-Zweifel-Stores

STOBAG
Schweizer Qualität - Swiss Quality

ARCADA PS3000

Wintergartenmarkise mit Elektroantrieb powerFlex

PS3000 | **Montageplan**

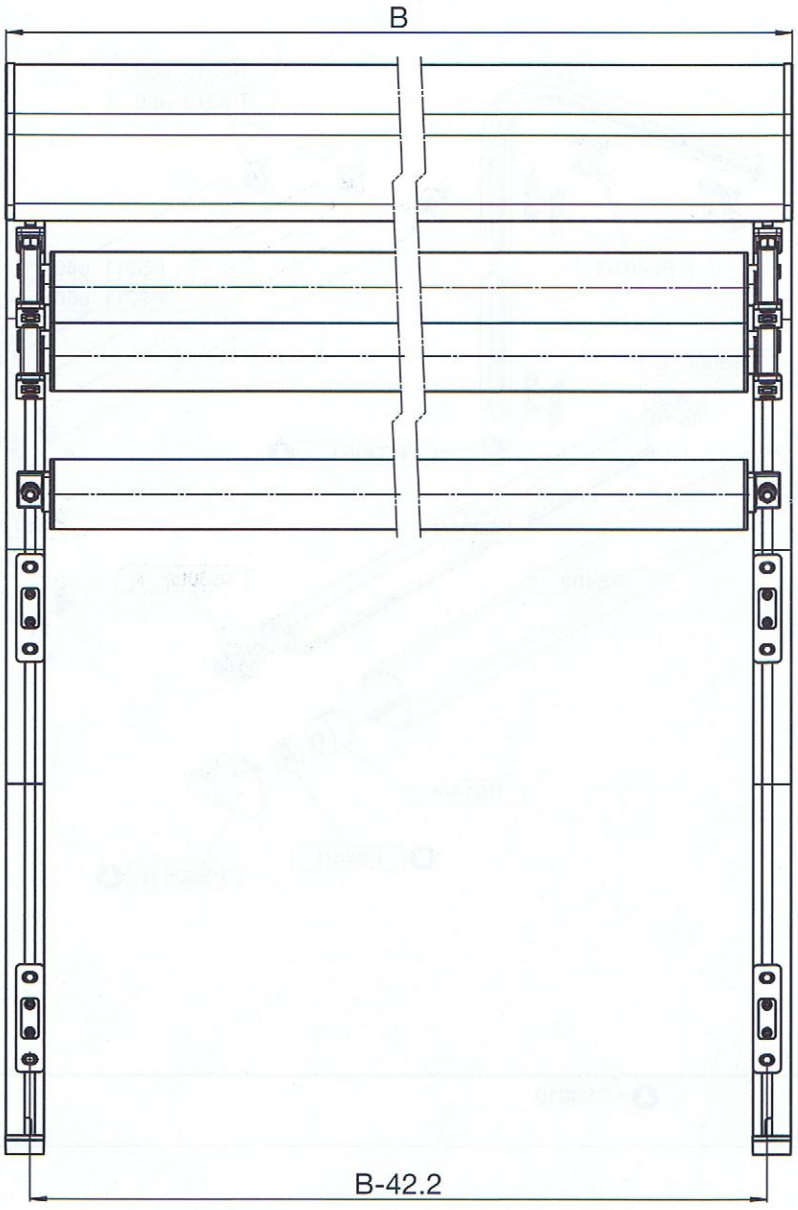

B = Totalbreite

Storen-Zweifel-Stores

STOBAG
Schweizer Qualität - Swiss Quality

ARCADA PS3000

Wintergartenmarkise mit Elektroantrieb powerFlex

PS401/1

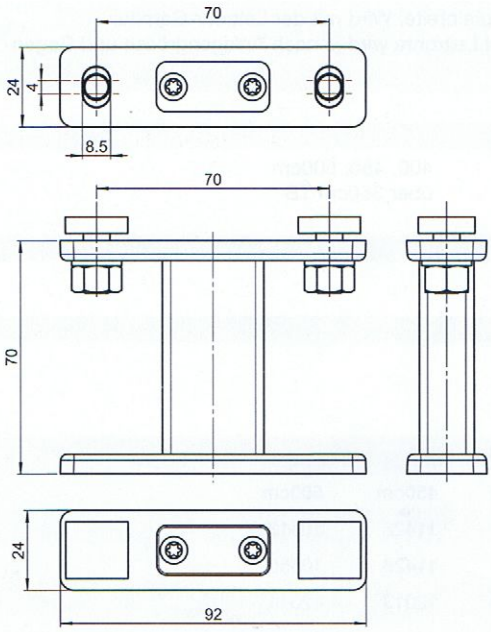

Befestigungshalter (Einfach-Platte)

Standard-Befestigungshalter auf Grundkonstruktion aufschraubbar.
Höhe 70mm.

TECHNISCHE DATEN

Halterplatten:	92 x 24 x 6mm
Standardhöhe:	70mm
Schrauben:	M8 x18mm Nutenstein komplett

MATERIALIEN

Alu-Gusslegierung und Strangpressprofil
Schrauben: Inox

VERPACKUNGSEINHEIT

Stück

Artikel-Nr.		
Stobag-Nr.		**PS401/1**
Farb-Gruppe	❷	10136
	❸	10134
	❹	11837

PS301/2

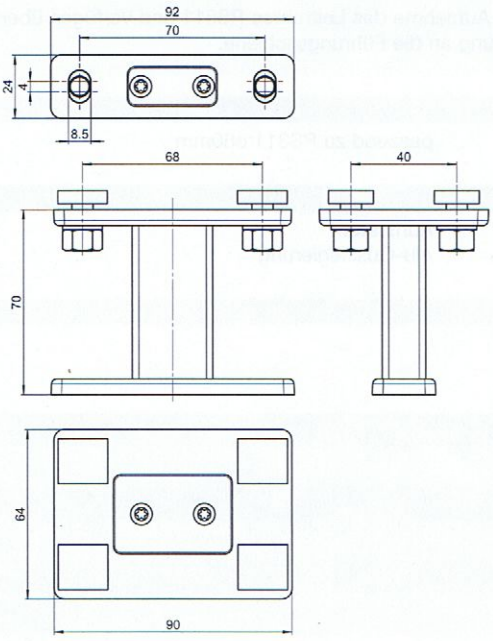

Befestigungshalter (Doppel-Platte)

Doppel-Befestigungshalter auf Grundkonstruktion aufschraubbar.
Höhe 70mm für 2 Führungen.

TECHNISCHE DATEN

Halterplatten:	92 x 24 x 6mm / 90 x 64 x 6mm
Standardhöhe:	70mm
Schrauben:	M8 x18mm Nutenstein komplett

MATERIALIEN

Alu-Gusslegierung und Strangpressprofil
Schrauben: Inox

VERPACKUNGSEINHEIT

Stück

Artikel-Nr.		
Stobag-Nr.		**PS301/2**
Farb-Gruppe	❷	10821
	❸	10819
	❹	11993

Storen-Zweifel-Stores

STOBAG
Schweizer Qualität - Swiss Quality

ARCADA PS3000

Wintergartenmarkise mit Elektroantrieb powerFlex

PS401/3

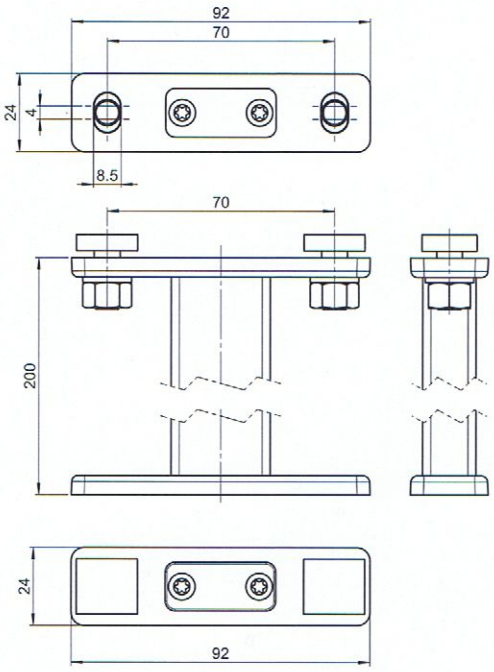

Befestigungshalter, hoch (Einfach-Platte)

Verlängerter Befestigungshalter auf Grundkonstruktion aufschraubbar.
Besonders geeignet bei Lüftungsfenstern im Glasdach etc.
Höhe 200mm.

TECHNISCHE DATEN

Halterplatten:	92 x 24 x 6mm
Standardhöhe:	200mm
Schrauben:	M8 x18mm Nutenstein komplett

MATERIALIEN

Alu-Gusslegierung und Strangpressprofil
Schrauben: Inox

VERPACKUNGSEINHEIT

Stück

Artikel-Nr.		
Stobag-Nr.		**PS401/3**
Farb-Gruppe	❷	10142
	❸	10140
	❹	11839

PS301/4

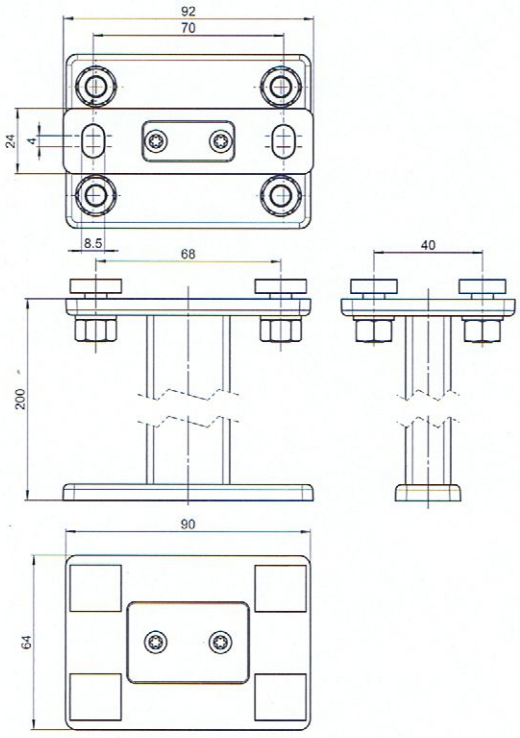

Befestigungshalter, hoch (Doppel-Platte)

Verlängerter Befestigungshalter auf Grundkonstruktion aufschraubbar.
Besonders geeignet bei Lüftungsfenstern im Glas etc.
Höhe 200mm für 2 Führungen.

TECHNISCHE DATEN

Halterplatten:	92 x 24 x 6mm / 90 x 64 x 6mm
Standardhöhe:	200mm
Schrauben:	M8 x18mm Nutenstein komplett

MATERIALIEN

Alu-Gusslegierung und Strangpressprofil
Schrauben: Inox

VERPACKUNGSEINHEIT

Stück

Artikel-Nr.		
Stobag-Nr.		**PS301/4**
Farb-Gruppe	❷	10590
	❸	10588
	❹	11995

Storen-Zweifel-Stores