ARCADA-PLUS PS3300

Store pour jardins d'hiver avec tirage par moteur powerFlex

PS3300

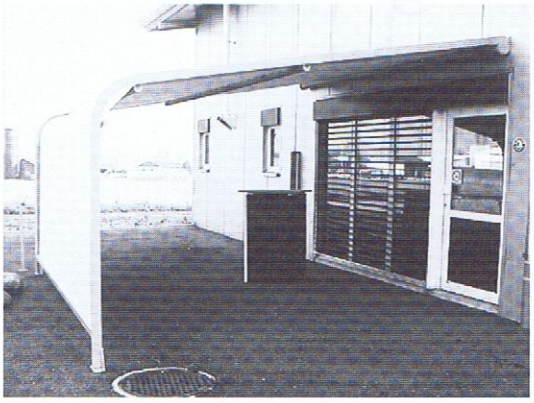

1 **2** **3** **4** 6 7 8 9

min. 85-200 cm max. 500 cm	min. 150 cm max. 650 cm

Description

Store pour jardin d'hiver comme installation oblique-verticale avec tirage à moteur. Entoilage avec tissu. Descente et montée du store par moteur powerFlex 230V/50Hz avec frein à friction, arrêt fin de course électronique, protection thermique, classe de protection IP54 (éclaboussures d'eau), avec câble de raccordement de 150cm à 4 fils. Coffre de protection: aluminium extrudé en une pièce et forme arrondie, comme élément porteur de construction. Flasques latérales du coffre pour emboîter dans les coulisses, en fonte d'aluminium, thermolaquées, servant de fixation pour le moteur et le palier côté opposé. Barre de charge en aluminium extrudé avec chambre et gorges pour la réception de la toile, du mécanisme à roulettes latérales pour le guidage du mécanisme des pistons à gaz et mécanisme du piston à pression de gaz avec les câbles en inox pour le transport de la toile. Lorsque la barre de charge est rentrée, le coffre est fermé. Coulisses obliques-verticales en aluminium extrudé avec la possibilité d'avoir un angle de 90°, avec gorge pour le coulissement des roulettes et gorge pour la réception des supports de fixation et des tubes de renvoi. Roulettes en PVC avec coussinet en laiton. Tubes de renvoi en aluminium extrudé rond. Support de fixation en fonte d'aluminium pour un montage isolé ainsi que pour un montage d'installations côte à côte. Toute la visserie visible en inox.

Installations avec une avancée oblique dès 250 – 400cm sont équipés avec une barre de roulement et une garniture support pour barre de roulement.

Option
Moteur : powerFlex Radio ou BuBu (BUS)

FOURNI COMME SUIT
Store completement assemblé. Avec toile montée. Coulisses et barre de roulement séparément.

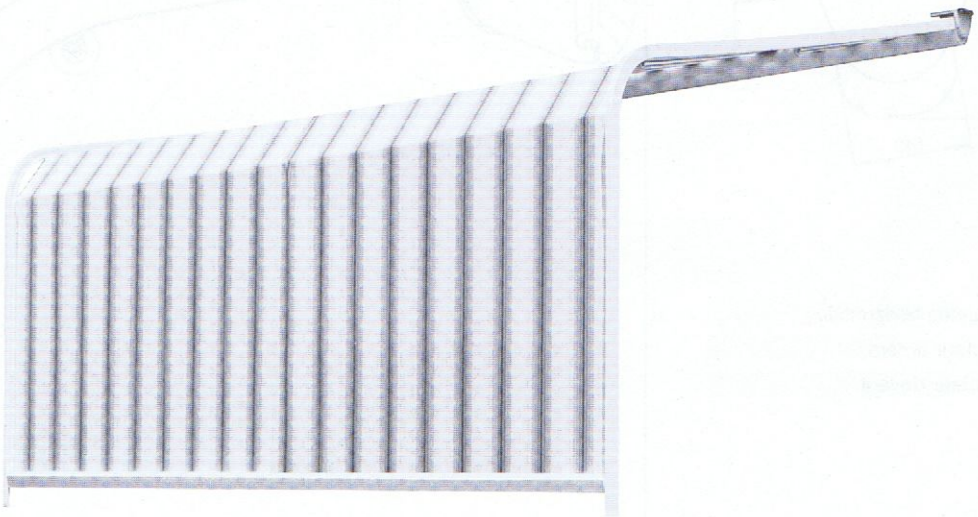

Zweifel-Stores

STOBAG
Schweizer Qualität - Swiss Quality

ARCADA-PLUS PS3300

Store pour jardins d'hiver avec tirage par moteur powerFlex

PS3300 — Montage jardins d'hiver

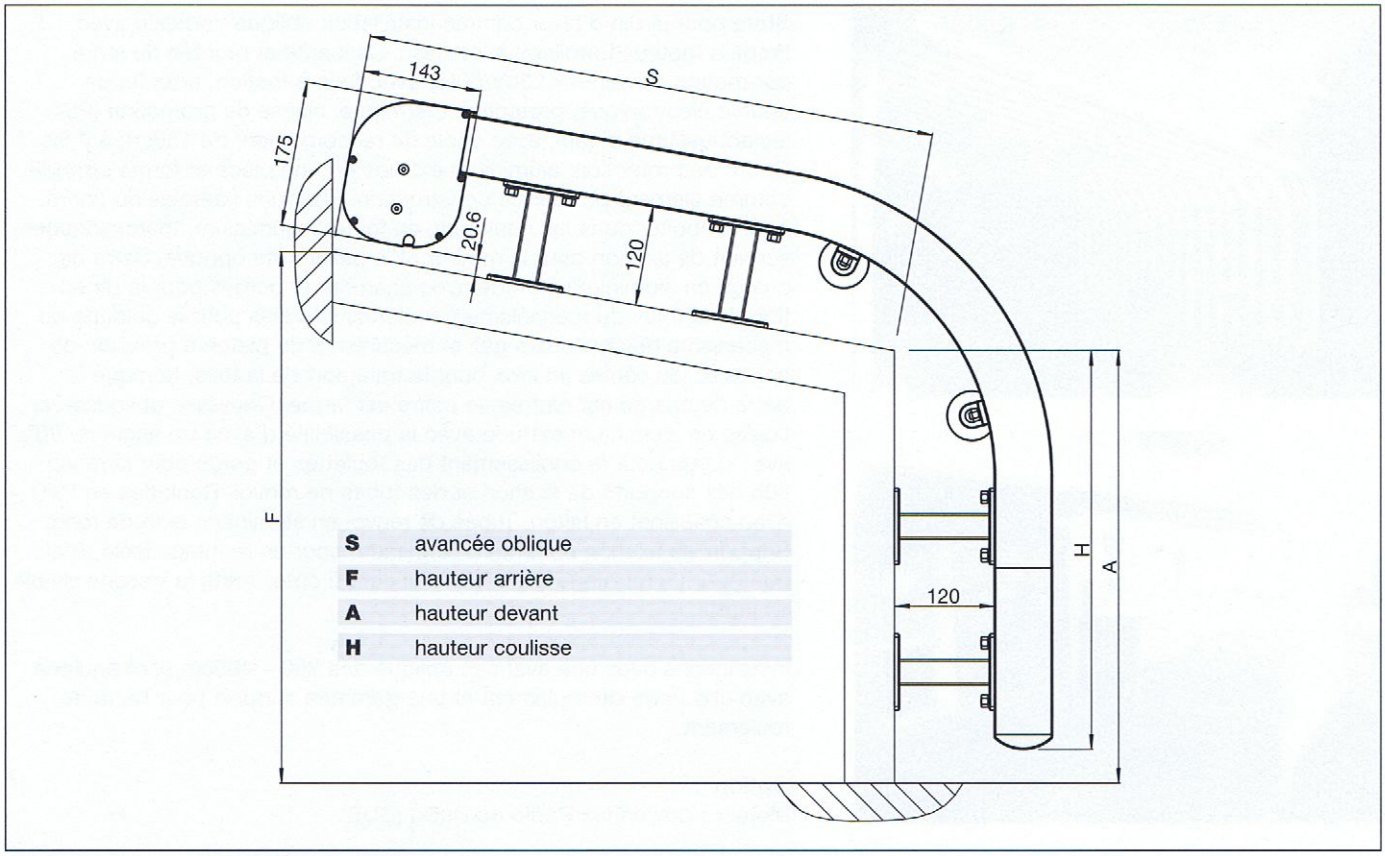

PS3300 — Installation auto-portante

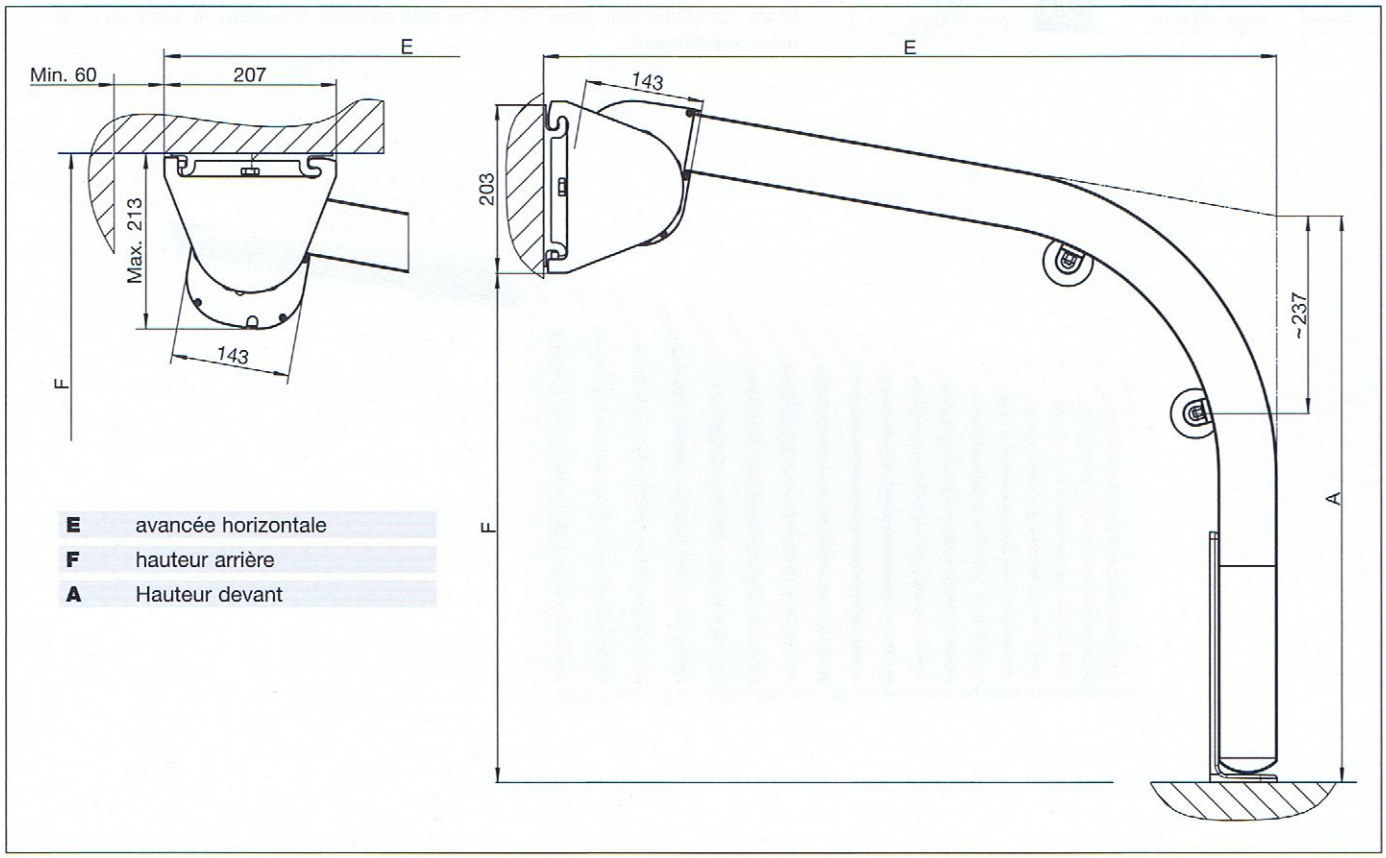

Zweifel-Stores

STOBAG
Schweizer Qualität - Swiss Quality

ARCADA-PLUS PS3300

Store pour jardins d'hiver avec tirage par moteur powerFlex

Plan de montage appliqué

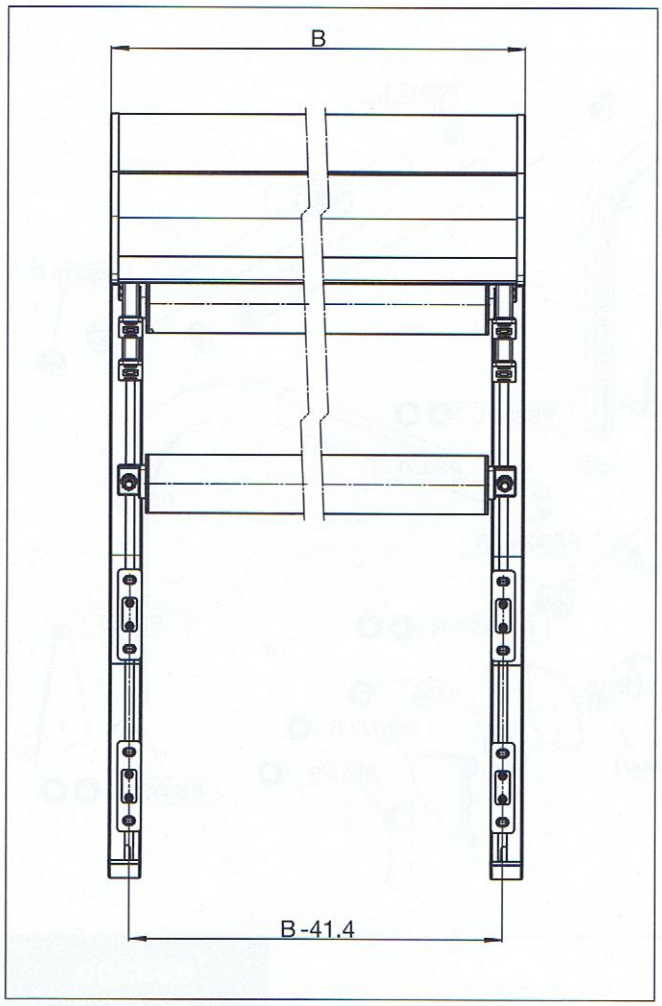

B = Largeur totale

Plan de montage autonome

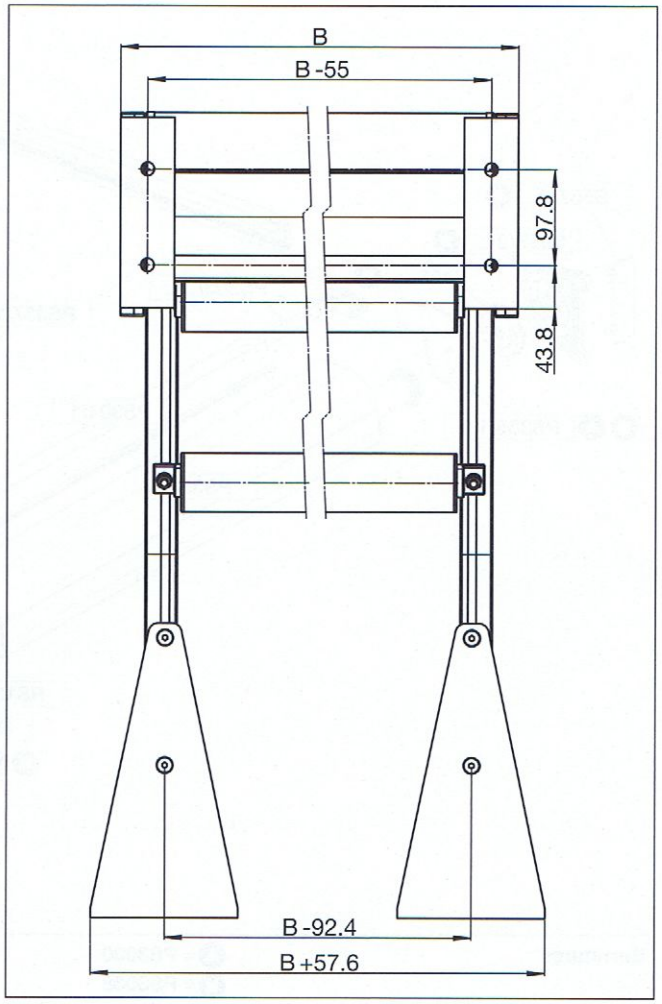

Variante: Support pour coffre

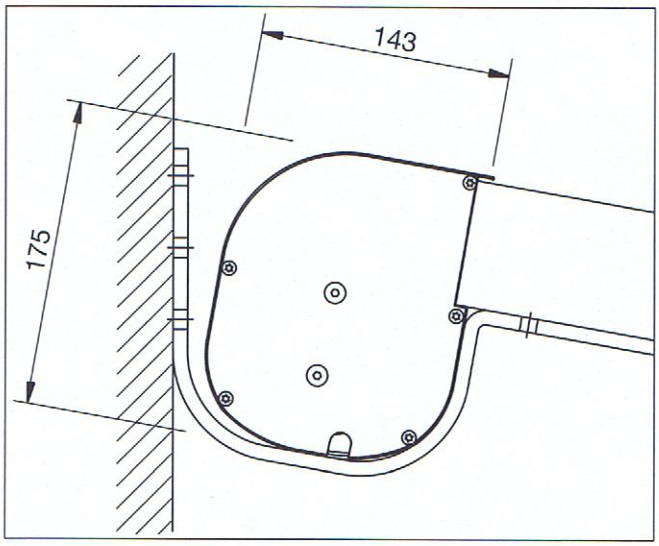

Montage en façade: 2 installations très rapprochées

Lors d'un montage de 2 installations très rapprochées

Variante: montage en façade/sous dalle

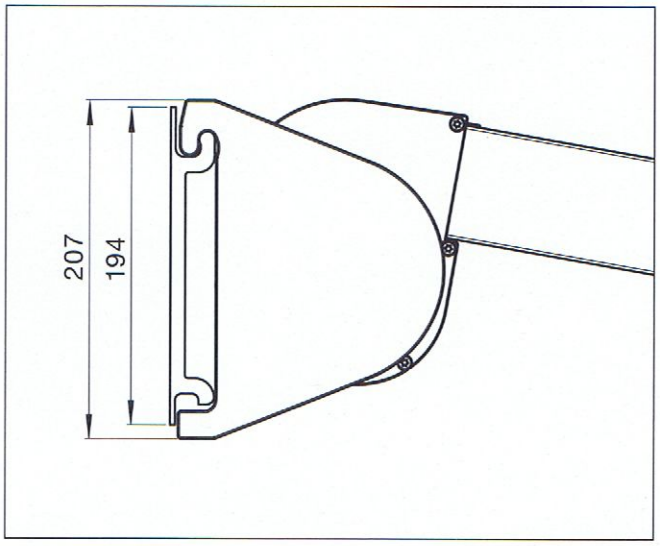

Montage en façade: 2 installations côte à côte

Lors d'un montage côte à côte il y a une fente de 52mm.

Zweifel-Stores

STOBAG
Schweizer Qualität - Swiss Quality

ARCADA-PLUS PS3300

Store pour jardins d'hiver avec tirage par moteur powerFlex

PS3300 — Dessin d'explosion

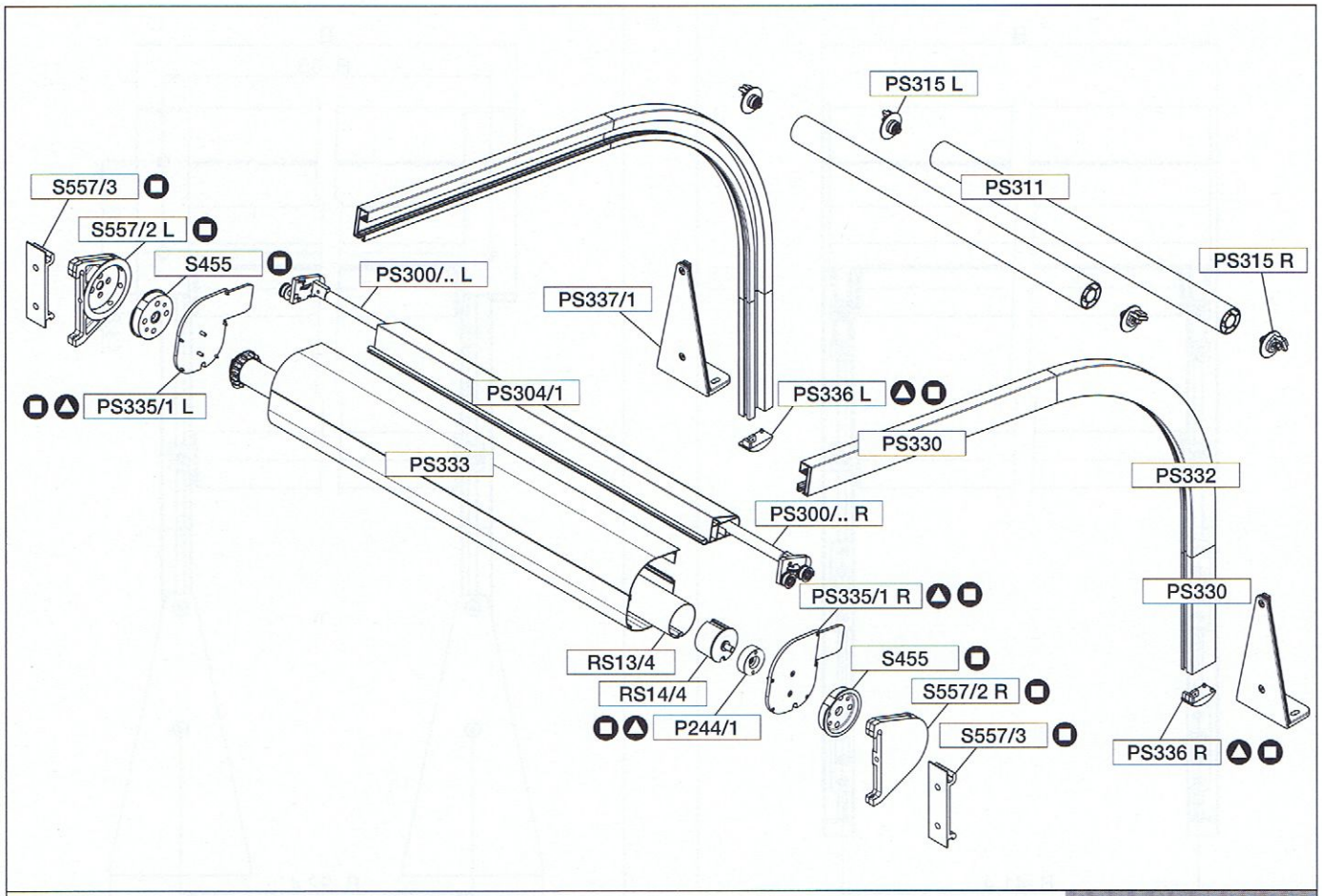

Garniture:

▲ = PS3030
■ = PS3038

PS3300

Zweifel-Stores

STOBAG
Schweizer Qualität - Swiss Quality

ARCADA-PLUS PS3300

Store pour jardins d'hiver avec tirage par moteur powerFlex

PS330

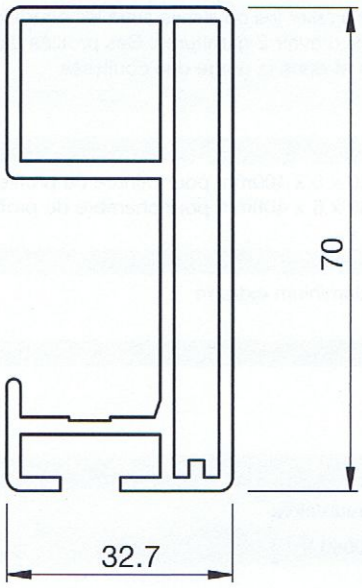

Coulisse

Coulisse en aluminium extrudé avec chambre pour la réception des flasques latérales et gorge pour la fixation du profil de retenue de toile, du tube de renvoi et des supports.

DONNÉES TECHNIQUES

Longueur standard: 700cm

MATÉRIAUX

Coulisse: aluminium extrudé

UNITÉ PAR EMBALLAGE

Pièce

N° d'article		
N° Stobag		**PS330**
		700cm
Groupes de coul.	❷	10636
	❸	10634
	❹	12019

PS332

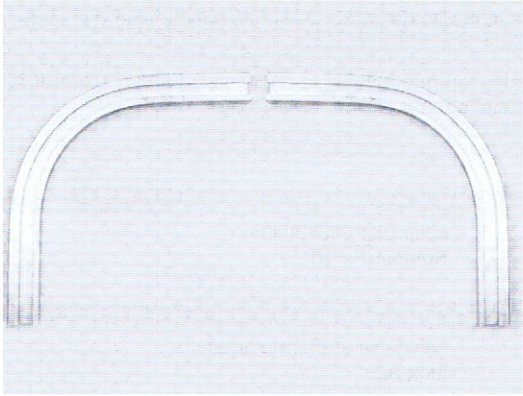

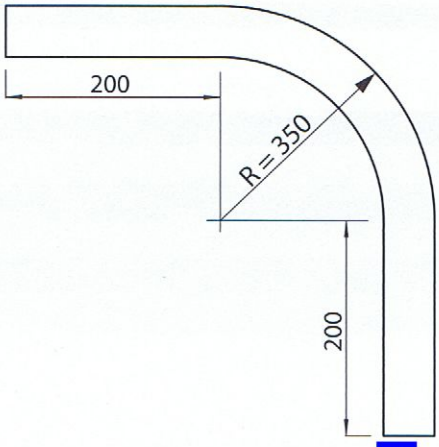

Coudes des coulisses

Coulisse en aluminium avec chambre pour la réception des flasques latérales et gorge pour la fixation des supports. Les coudes pour les coulisses sont pliées sur mesure pour chaque commande.

Coude spéciale sur demande

DONNÉES TECHNIQUES

Rayon: 350mm
Traitement: coudé jusqu'à 90°

MATÉRIAUX

Coulisse: aluminium extrudé

UNITÉ PAR EMBALLAGE

Paire

N° d'article		
N° Stobag		**PS332**
Groupes de coul.	❷	10639
	❸	10637
	❹	12020

Zweifel-Stores

STOBAG
Schweizer Qualität - Swiss Quality

ARCADA-PLUS PS3300

Store pour jardins d'hiver avec tirage par moteur powerFlex

PS301/1

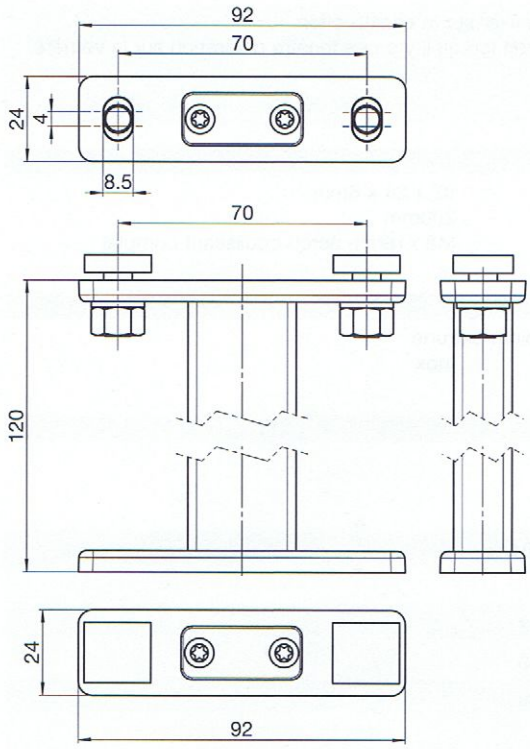

Support de fixation (plaque normale)

Support de fixation standard à visser sur la construction.
Hauteur 120mm.

DONNÉES TECHNIQUES

Plaques de support:	92 x 24 x 6mm
Hauteur standard:	120mm
Vis:	M8 x18mm écrou coulissant complet

MATÉRIAUX

Fonte d'aluminium et aluminium extrudé
Vis: Inox

UNITÉ PAR EMBALLAGE

Pièce

N° d'article		
N° Stobag		**PS301/1**
Groupes de coul.	❷	10810
	❸	10808
	❹	11992

PS301/3

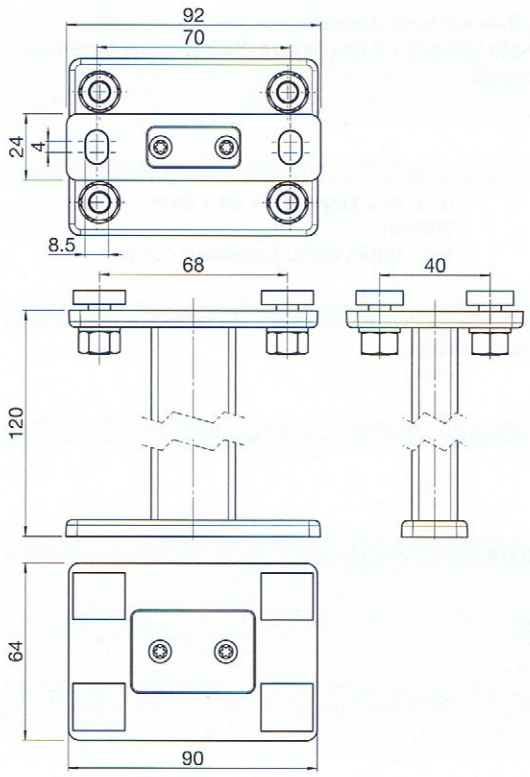

Support de fixation (plaque double)

Support de fixation double à visser sur la construction.
Hauteur 120mm pour 2 coulisses.

DONNÉES TECHNIQUES

Plaques de support:	92 x 24 x 6mm / 90 x 64 x 6mm
Hauteur standard:	120mm
Vis:	M8 x18mm écrou coulissant complet

MATÉRIAUX

Fonte d'aluminium et aluminium extrudé
Vis: Inox

UNITÉ PAR EMBALLAGE

Pièce

N° d'article		
N° Stobag		**PS301/3**
Groupes de coul.	❷	10587
	❸	10585
	❹	11994

Zweifel-Stores

ARCADA-PLUS PS3300

Store pour jardins d'hiver avec tirage par moteur powerFlex

PS401/3

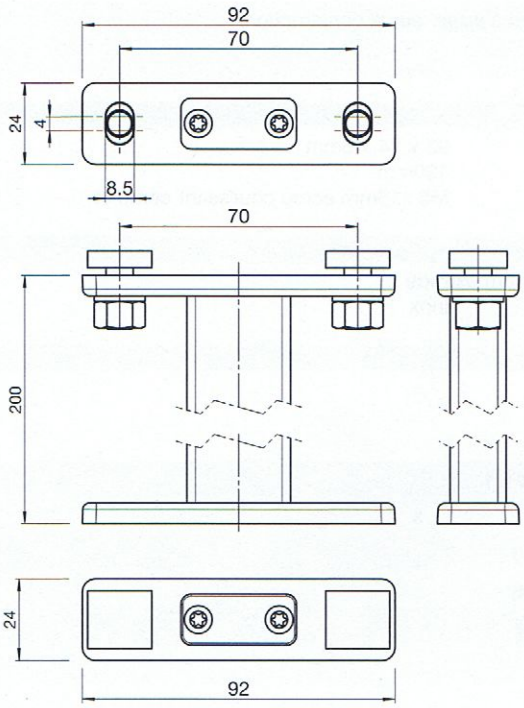

Support de fixation, haut (plaque normale)

Support de fixation haute à fixer sur la construction.
Particulièrement recommandé lorsqu'il y a une fenêtre d'aération sur la verrière.
Hauteur 200mm.

DONNÉES TECHNIQUES

Plaques de support:	92 x 24 x 6mm
Hauteur standard:	200mm
Vis:	M8 x18mm écrou coulissant complet

MATÉRIAUX

Fonte d'aluminium et aluminium extrudé
Vis: Inox

UNITÉ PAR EMBALLAGE

Pièce

N° d'article		
N° Stobag		**PS401/3**
Groupes de coul.	❷	10142
	❸	10140
	❹	11839

PS301/4

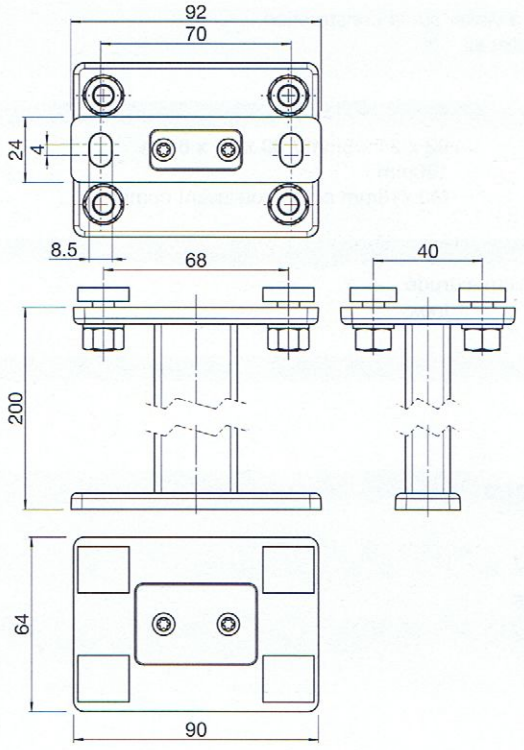

Support de fixation, haut (plaque double)

Support de fixation haute à fixer sur la construction.
Particulièrement recommandée lorsqu'il y a une fenêtre d'aération sur la verrière.
Hauteur 200mm pour 2 coulisses.

DONNÉES TECHNIQUES

Plaques de support:	92 x 24 x 6mm / 90 x 64 x 6mm
Hauteur standard:	200mm
Vis:	M8 x18mm écrou coulissant complet

MATÉRIAUX

Fonte d'aluminium et aluminium extrudé
Vis: Inox

UNITÉ PAR EMBALLAGE

Pièce

N° d'article		
N° Stobag		**PS301/4**
Groupes de coul.	❷	10590
	❸	10588
	❹	11995

Zweifel-Stores

STOBAG
Schweizer Qualität - Swiss Quality